DŘEVOVLÁKNITÉ DESKY

pavatex NAD KROKVEMI

ISOLAIR

PAVATHERM-PLUS

PAVATHERM-COMBI

VLASTNOSTI DESEK PAVATEX				
vlastnost	**jednotka**	**TYP DESKY**		
		ISOLAIR	**PAVATHERM -PLUS**	**PAVATHERM -COMBI**
Sočinitel tepelné vodivosti λ_D	W/(m.K)	0,047	0,047/0,038	0,041
Měrná tepelná kapacita **c**	J/(kg.K)	2100	2100	2100
Objemová hmotnost **ρ**	kg/m^3	240	240/140	145
Faktor difúzního odporu **μ**	-	5	5	3
Spoj desek		pero-drážka	pero-drážka	pero-drážka
Hydrofobizace		ANO	ANO	ANO

Tabulka 1 : vlastnosti desek Pavatex

DESKY PAVATEX NAD KROKVEMI			
deska PAVATEX	**tloušťka**	**tepelný odpor R**	**maximální vzdálenost krokví**
TYP	**mm**	**(m2.K)/W**	**mm**
ISOLAIR	60	1,28	105
ISOLAIR	80	1,70	110
ISOLAIR	100	2,13	115
PAVATHERM-PLUS	60	1,48	105
PAVATHERM-PLUS	80	2,00	110
PAVATHERM-PLUS	100	2,53	115
PAVATHERM-PLUS	120	3,06	120
PAVATHERM-PLUS	140	3,58	120
PAVATHERM-PLUS	160	4,11	120
PAVATHERM-COMBI	60	1,46	110
PAVATHERM-COMBI	80	1,95	125
PAVATHERM-COMBI	100	2,44	125
PAVATHERM-COMBI	120	2,93	125

Tabulka 2 : tepelně-izolační vlastnosti desek, maximální vzdálenosti podpor

KLADENÍ DESEK

Desky se pokládají od okapu směrem ke hřebeni kolmo na krokve, vždy perem nahoru, drážkou dolu. Další řada desek se klade na vazbu s překrytím spáry o 300 mm. Všechny spoje v ploše střechy jsou uzavřeny zámkem „pero-drážka“, kdekoliv mezi krokvemi. Spáry se nelepí !

V případě dvou a více vrstev (většinou pouze nadkrokevní izolace s viditelnými krokvemi v interiéru) se desky kladou na vazbu tak, aby se v každé vrstvě vzájemně překrývaly všechny styčné spáry spodní vrstvy.

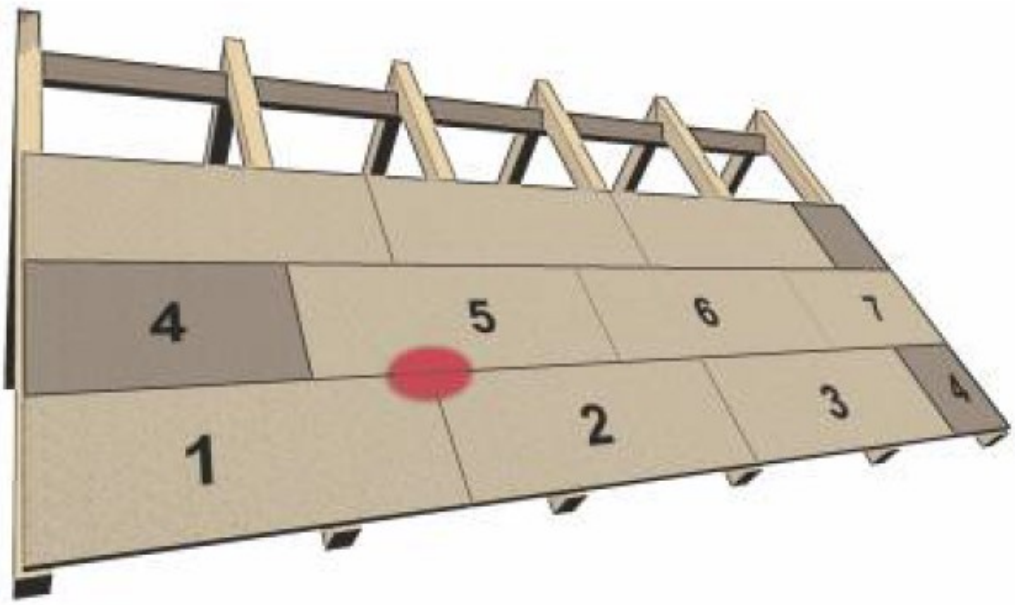

Obr 1: Schéma kladení desek PAVATEX na krokve, spoje ve směru krokví „na vazbu“

POJISTNÁ KONTAKTNÍ DIFÚZNÍ HYDROIZOLACE

Celá plocha střechy se po zateplení zakryje pojistnou kontaktní difúzní hydroizolací – doporučení dodavatele desek Insowool. Požadovaná ekvivalentní difúzní tloušťka S_d = 0,02-0,03 m. Folii je nutné ve všech spojích slepit, nebo použít výrobek s integrovanou lepicí páskou.

- ISOLAIR, PAVATHERM-PLUS : Difúzní folie je pro sklon střechy < 35° nutná, pro větší sklon střechy doporučená. Oba typy mají funkci dočasné hydroizolace a mohou být vystaveny expozici vnějšího klimatu až po dobu 3 měsíce (při sklonu více než 35°).
- PAVATHERM-COMBI : Difúzní folie je pro sklon střechy < 25° nutná, pro větší sklon střechy doporučená. Deska může být vystavena expozici vnějšího klimatu až 1 měsíc (při sklonu více než 25°). Nižší sklon střechy je nutné chránit před deštěm hned po položení desek.

KOTVENÍ DESEK - KONTRALATĚ A VRUTY

Pro sklon střechy 30°a více se použijí kontralatě výšky 40 mm, které vytvářejí mezi dřevovláknitou deskou a střešní krytinou provětrávanou vzduchovou mezeru. Výška kontralatí na střeše o menším spádu se musí určit podle skutečného sklonu střechy.

Kontralatě fixují celou vrstvu nadkrokevní izolace a střešní krytinu do nosné střešní konstrukce, do krovu. Šroubují se samořeznými vruty do dřeva se zápustnou hlavou. Průměr vrutů je 8 mm. Vhodné jsou stavební vruty RAPI-TEC® SK Top

Therm v délkách 220-400 mm. V případě požadavku na delší vrut (nadkrokevní izolace s viditelnými krokvemi) je možné využít až délku 500 mm vrutu RAPI-TEC® HBS (bez podložky). Dodavatel vrutů je HPM-TEC s.r.o., Hustopeče u Brna.

- U šikmých střech se sklonem 30° a více se vruty odklánějí o 20°-25°od kolmé roviny ke střeše. Viz schéma na *Obr 2*.
- Vzájemná vzdálenost vrutů: v okrajových místech střechy (okap, hřeben, štít) maximálně 800 mm, v ploše střechy maximálně 1000 mm.
- Hloubka zapuštění vrutu do krokve je minimálně 80 mm.

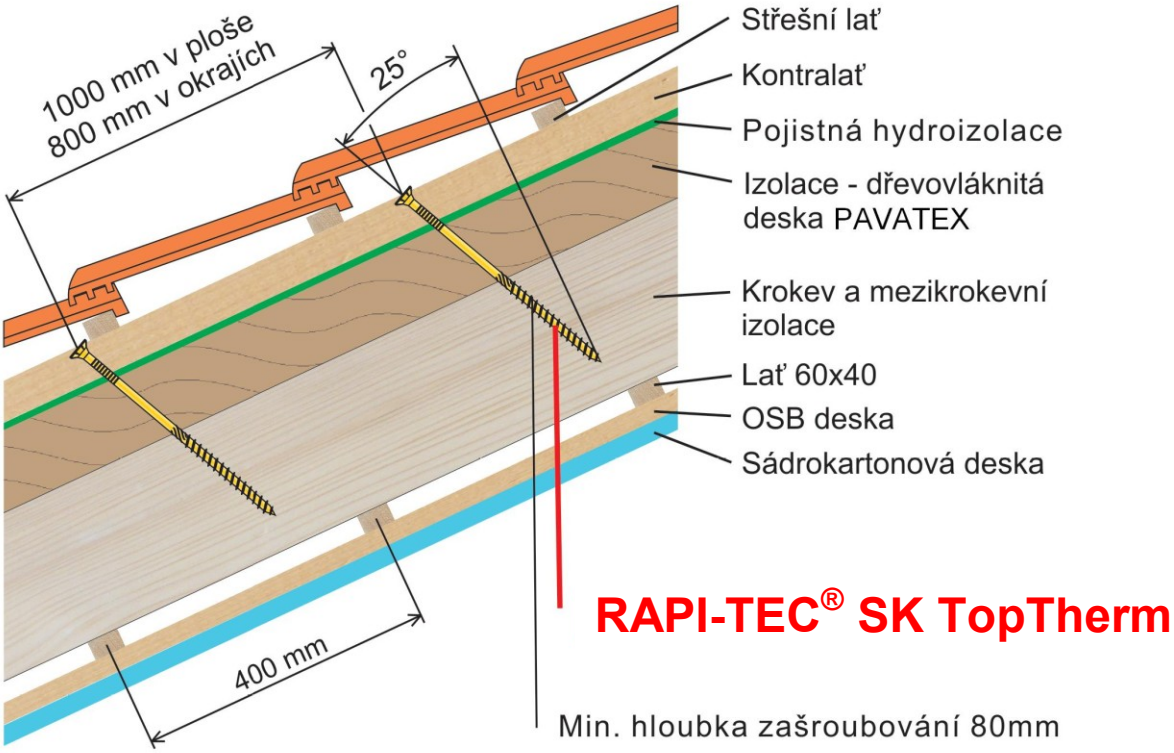

Obr 2 : Schéma kotvení kontralatí samořeznými stavebními vruty RAPI-TEC® SK TopTherm

POŽADOVANÁ DÉLKA VRUTŮ			
Tloušťka desky PAVATEX	Výška kontralatě	Délka vrutu	Označení vrutu
mm	mm	mm	
60	40	200	8x200/84 R
80	40	220	8x220/84 R
100	40	240	8x240/84 R
120	40	260	8x260/84 R
140	40	280	8x280/84 R
160	40	300	8x300/84 R

Tabulka 3 : minimální délka vrutů podle tloušťky desky Pavatex. Sklon střechy je > 30°, výška kontralatě 40 mm

NÁROŽÍ, ÚŽLABÍ, HŘEBEN

Desky PAVATEX se oříznou na požadovaný tvar, navzájem se napojí „na sraz“. Spoj na sraz je vhodné slepit PUR lepidlem. Je-li spára širší, anebo jakékoliv další spáry (kdekoliv v ploše střechy) širší než 4-5 mm je nutné vyplnit nízkoexpanzní PUR pěnou.

Požadavek na pojistnou hydroizolaci : úžlabí, nároží a hřeben se překryje samostatným pruhem folie s přesahem cca 300 mm na obě strany tak, a by voda stékala „po spádu“. Folii je nutné ve všech spojích slepit.

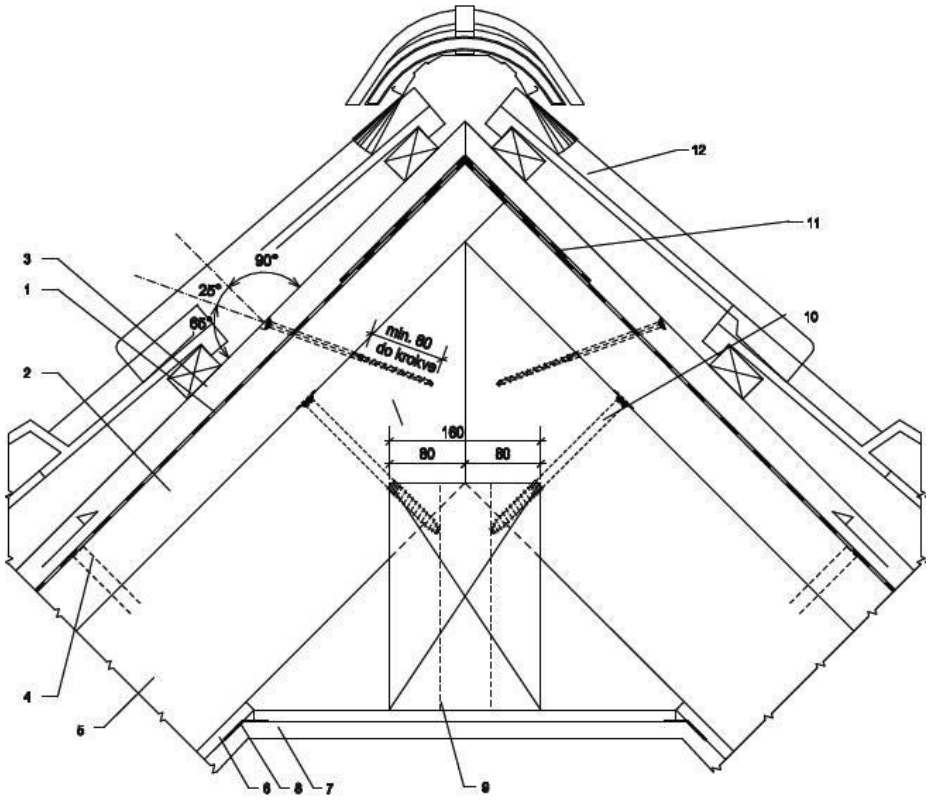

Obr 3 : Uspořádání pojistné hydroizolace u hřebene, napojení desek PAVATEX na sraz.

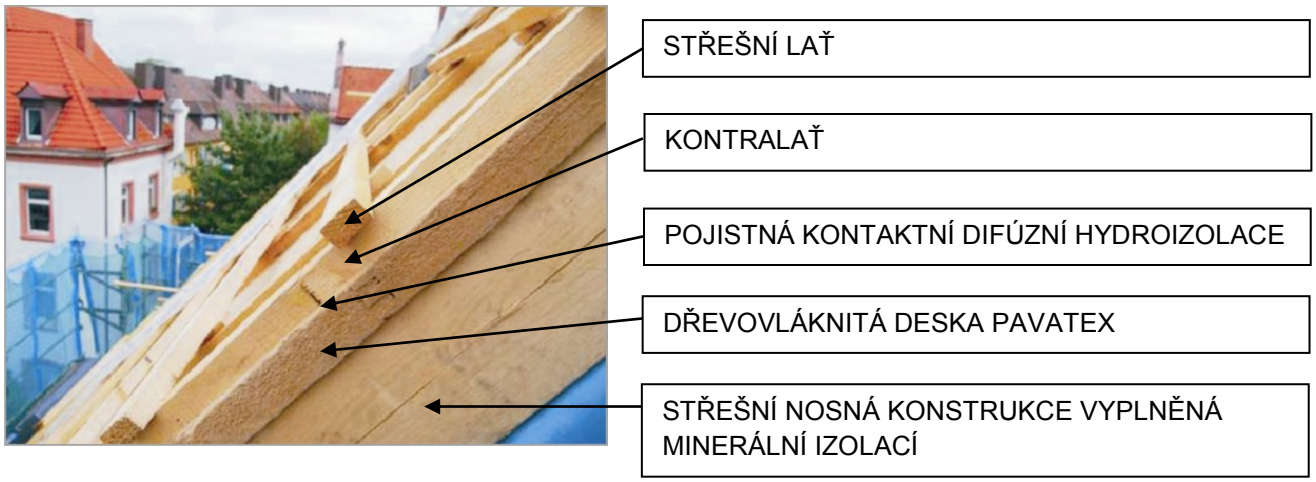

Obr 4 : Uspořádání materiálů s deskami PAVATEX nad krokvemi – praktická realizace.

Kontakty:

Technické řešení	www.insowool.cz
Dřevovláknité desky PAVATEX	www.insowool.cz
Difúzní ekologická izolace Knauf „diffu“	www.insowool.cz
Tenkovrstvé omítky	www.termoholding.cz
	www.jub.cz
	www.weber-terranova.cz
Kotevní prvky a spony	www.insowool.cz
Vruty	www.hpmtec.cz

Objednávky materiálů dodávaných společností Insowool :
objednavky@insowool.cz
tel. : 267 310 722
tel. : 773 831 667

Technická podpora :
holub@insowool.cz
tel. : 734 309 367

za Insowool s.r.o.

Ing. Ivo Holub

Vydání : 05 / 2015